Редуктор Чг-125 цена от производителя

Автор: PTR
07.07.2020 19:51 - Обновлено 24.01.2025 18:16

Редуктор Чг-125 имеет одноступенчатую червячную глобоидную передачу с расстоянием между центрами осей валов 125 мм, с передаточным отношением от 10 до 63. Может работать с постоянной и переменной нагрузкой, в прямом и реверсивном режимах работы. При относительно небольших габаритах и массе редуктор в режиме непрерывной работы способен передавать крутящий момент на выходном валу до 1500 Н/м. Червяк редуктора выполнен из легированной стали, венец колеса из бронзы, что определяет бесшумную работу и плавность хода. Корпус редуктора отлит из серого чугуна. Крепежные лапы располагаются в верхней и нижней части корпуса, что позволяет установить его в любом положении в пространстве. Преимущество глобоидного редуктора в сравнении с червячным в более высоком крутящем моменте при тех же габаритах.

Цена по запросу

Пример обозначения редуктора Чг-125

Редуктор Чг-125-50-53-У3-В, где:

1. **Чг** - тип редуктора;

2. **125** - межосевое расстояние, мм.;

3. **50** - номинально передаточное число;

4. **53** - вариант исполнения сборки;

5. **У3** - климатическое исполнение и категория размещения;

Автор: PTR
07.07.2020 19:51 - Обновлено 24.01.2025 18:16

Технические характеристики редуктора Чг-125

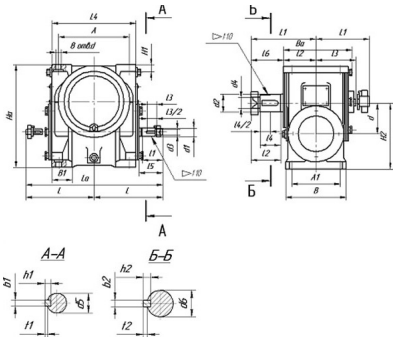

Типоразмер редуктора	L	L	1	L
405	245	270	230	
Чг-125	I	1	I	2

80	110	58	82

p