Автор: PTR
05.07.2020 19:23 - Обновлено 24.01.2025 18:19

Редуктор 2Ч-63 универсальный червячный, общего назначения. Корпус редуктора отлит из силумина или из серого чугуна. Передаточные отношения от 8 до 80. Выходной вал у данной модели съемный. Как достоинства следует отметить бесшумность работы, долговечность при эксплуатации, отсутствие движения инерции при отключении привода (работает как тормоз). Конструкция данного агрегата позволяет установить его в любом положении в пространстве. *Редуктор 2Ч-63* при малых габаритах и массе имеет высокий крутящий момент на выходном валу и КПД.

Предназначены для эксплуатации в районах с умеренным климатом (исполнение У), с сухим и влажным тропическим климатом (исполнение Т) категорий размещения 1, 2, 3, 4 ГОСТ 15150-69.

{gallery}2CH40{/gallery}

Цена редуктора 2Ч-63 по запросу

Пример обозначения червячного редуктора 2Ч-63

Редуктор 2Ч-63-31,5-56-2-У2 С, где:

1. **2Ч** - тип редуктора;

2. **63** - межосевое расстояние;

3. **31,5** - номинальное передаточное число;

4. **56** - исполнение по варианту сборки по ГОСТ 20373-80;

5. **2** - исполнение по схеме расположения червячной пары;

6. **У2** - исполнение для умеренного климата, категории размещения 2 по ГОСТ 15150-69;

7. **С** - индекс, определяющий наличие смазки "Трансол-200" в редукторе;

Основные технические характеристики редуктора 2Ч-63

i	ном

Редуктор
2Ч-40

Редуктор
2Ч-63

Редуктор
2Ч-80

М	**кр**	**,Н**	**.м**

КПД

М	**кр**	**,Н**	**.м**

КПД

М	**кр**	**,Н**	**.м**

КПД

8

32

0,87

120

0,89

230

0,9

10

32

0,85

110

0,88

210

0,89

12,5

28

0,83

100

0,88

200

0,88

16

36

0,81

140

0,84

260

0,85

20

35

0,76

120

0,83

240

0,83

25

30

0,73

110

0,81

220

0,82

31,5

40

0,7

150

0,74

280

0,77

40

36

0,63

130

0,73

260

0,72

50

32

0,6

120

0,68

240

0,71

63

28

0,58

100

0,62

210

0,64

80

20

0,53

90

0,6

180

0,61

Варианты сборки редуктора 2Ч-63

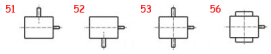

Варианты расположения червячной пары

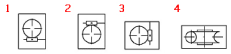

Размеры концов валов редуктора 2Ч-63

Входной вал:

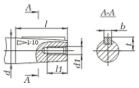

Типоразмер редуктора

d

d1

l

l1

b

t

Редуктор 2Ч-40

16

M5

28

15

3

8,5

Редуктор 2Ч-63

22

M8

36

20

4

11,6

Редуктор 2Ч-80

25

M8

42

20

5

13,45

Выходной вал:

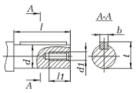

Типоразмер редуктора

d

d1

l

l1

b

t

Редуктор 2Ч-40

18

M5

40

15

6

20,5

Редуктор 2Ч-63

28

M8

60

20

8

31

Редуктор 2Ч-80

35

M8

80

20

10

38

Габаритные и присоединительные размеры редуктора 2Ч-63

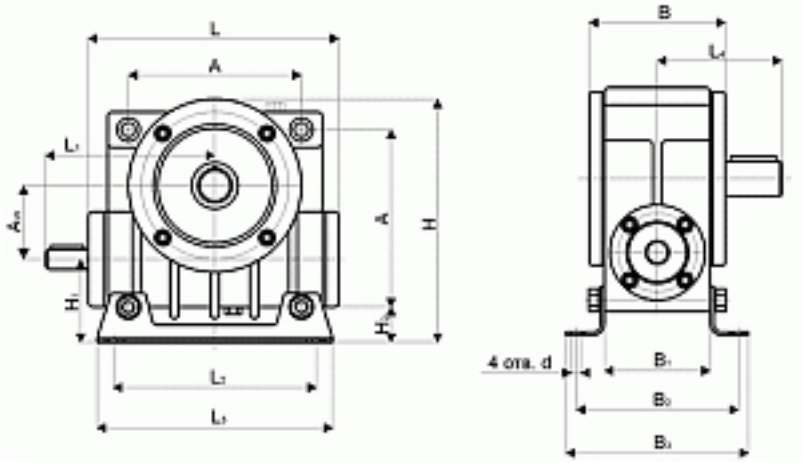

Редуктор

A_w

A

B

B_1

B_2

B_3

H

H_1

H_2

L

L_1

L_2

L_3

L_4

d

2Ч-40

40

105

120

100

140

164

180

72

37

160

100

150

180

100

13

2Ч-63

63

150

145

125

165

197

232

82

40

200

135

180

220

120

13

2Ч-80

80

180

165

140

185

212

267

92

42

238

160

225

260

145

15