РЕДУКТОР РМ-850 одна из первых моделей цилиндрических редукторов запущенных в производство еще во времена СССР. Эта модель имеет две ступени зубчатых передач с эвольвентным зацеплением. Валы шестерней опираются на шариковые подшипники, которые стоят в определенных "гнездах" корпуса редуктора. Корпус редуктора отлит из высокопрочного серого чугуна и состоит из двух частей - верхней и нижней крышек. В верхней крышке редуктора предусмотрено технологическое отверстие, что значительно облегчает проведение регламентных работ. Через него без особых усилий можно проконтролировать уровень масла и его качество, проверить состояние зубчатых передач и подшипников качения. Данный агрегат имеет довольно широкий диапазон передаточных отношений от 8 до 50. Допускаются режимы работы как с постоянной, так и с переменной нагрузкой, в прямом и реверсивном направлении вращения валов. Редукторы РМ-850 нашли широкое применение на производстве в составе различных механизмов и как самостоятельный агрегат. Часто используется в грузоподъемных механизмах таких как лебедка ТЛ-8Б, редуктор РМ-850 входит в состав, в качестве тягового агрегата, в грузовые телеги мостовых, козловых кранов. Выходной вал редуктора РМ-850 выполняется в виде конуса, цилиндра или зубчатой муфты.

Из недостатков можно отметить то, что данная модель редуктора может устанавливаться только в горизонтальном положении, регулировку подшипников качения возможно осуществить только разобрав редуктор.

{gallery}RM250{/gallery}

Цена от 164000 руб.

Пример обозначения редуктора РМ-850

Редуктор РМ-850-31,5-23М-У2, где:

1. **РМ** - тип редуктора – цилиндрический двухступенчатый;

2. **850** - межосевое расстояние;

3. **31,5** - номинальное передаточное число;

4. **23М** – вариант сборки;

5. **У2** - исполнение для умеренного климата, категории размещения 2 по ГОСТ 15150-69

Технические характеристики редуктора РМ-850

Типоразмер

Передаточное отношение

Частота вращения входного вала, мин-1

Номинальный крутящий момент на выходному валу , Н х м

редуктор РМ-250

8; 10; 12,5; 16; 20; 25; 31,5;40;50

от 1500 до 600

243…308

редуктор РМ-350

587…695

редуктор РМ-400

835…1353

редуктор РМ-500

1945…2332

редуктор РМ-650

4687…5636

редуктор РМ-750

6651…7911

редуктор РМ-850

9132…10877

редуктор РМ-1000

15863…18623

Варианты сборки редукторов типа РМ-850

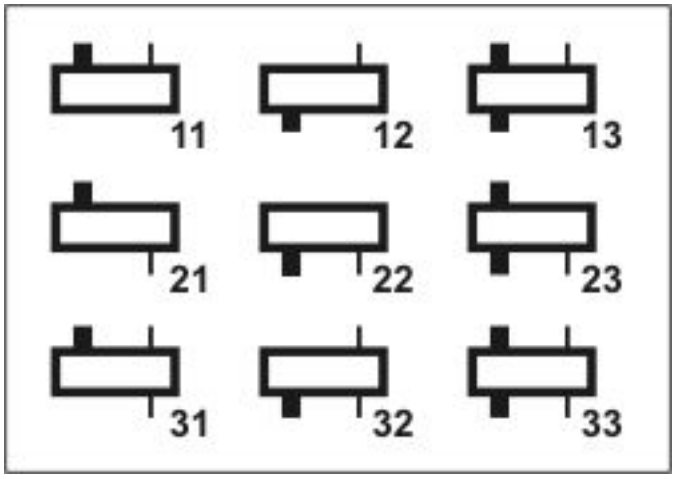

Габаритные и присоединительные размеры редукторов типа РМ-850

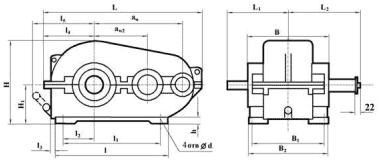

Тип

aw

aw_2

L

L_1

L_2

l

l_1

l_2

l_3

l_4

l_5

PM-250

250

150

540

200

238,5

320

235

45

50

189

249

РМ-350

350

200

710

260

268,5

415

310

5P

60

238

280

РМ-400

400

250

816

270

325,5

440

370

80

75

288

367

РМ-500

500

300

986

330

330

620

480

110

87

338

420

Тип

B

B_1

B_2

H

H_1

h

d

Масса, кг

РМ-250

230

190

230

312

160

22

17

85

РМ-350

270

250

290

400

200

23

17

145

РМ-400

300

270

310

490

250

25

17

210

РМ-500

350

310

350

592

300

25

17

390

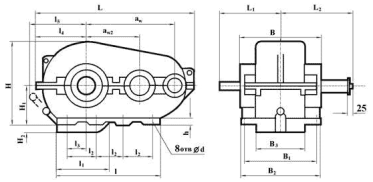

Тип

aw

aw 2

L

l 1

L 2

l

l 1

I **2**

I **3**

I **4**

I **5**

РМ-650

650

400

1278

430

430

830

490

215

155

445

460

РМ-750

750

450

1448

450

475

1025

620

275

230

491

525

РМ-850

850

500

1632

510

550

1100

610

300

205

546

530

РМ-1000

1000

600

1896

550

695,5

1350

870

350

250

639

645

Тип

B

B $_1$

B $_2$

B_3

H

H_1

H_2

h

d

Масса, кг

РМ-650

470

410

470

318

697

320

95

35

25

878

РМ-750

510

450

510

356

743

320

130

35

25

1030

РМ-850

580

520

580

408

875

400

105

35

32

1230

РМ-1000

660

590

660

472

965

400

200

40

32

2122

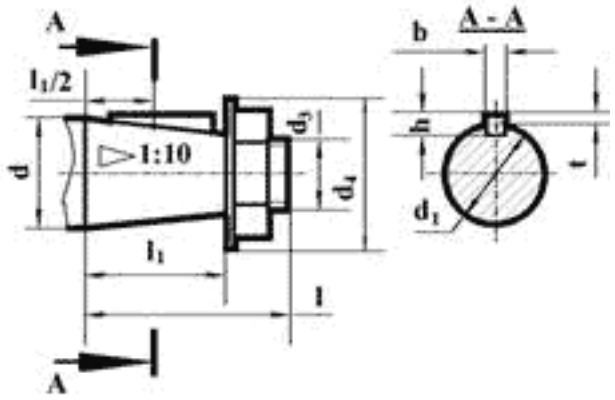

<

p

<>

Тип

d

d_1

d_3

d_4 (не более)

l

l_1

b

h

t

РМ-250

30

27,10

M20x1,5

50

80

58

5

5

3

РМ-350

40

35,90

M24x2

63

110

82

10

8

5

РМ-400

40

35,9

M24x2

63

110

82

12

8

5

РМ-500

50

45,9

M36x3

70

110

82

16

10

6

РМ-650

60

54,75

М42х3

94

140

105

16

10

6

РМ-750

60

54,75

M42x3

94

140

105

16

10

6

РМ-850

90

83,50

M64x4

130

170

130

22

14

9

РМ-1000

90

83,50

M64x4

130

170

130

22

14

9